Bodenbeladung
Wasserspender mit Flasche
Standgerät

Danu

Moderner Wasserspender mit unten eingesetzter Wasserflasche



- Mit ihrem modernen Design und der stabilen Bauweise überzeugt sie durch zuverlässige Leistung – ideal für jede Arbeitsumgebung.
- Durch die Bodenbeladung gehört das schwere Heben von Wasserflaschen der Vergangenheit an.
- Eine vielseitige Trinklösung, ideal für Bereiche, in denen der Zugang zu Leitungswasser eingeschränkt oder nicht vorhanden ist.

Merkmale und Vorteile

2.4 l/min	2 l/min	2.5 l/h
KALTWASSERDURCHFLUSS	HEISSWASSERDURCHFLUSS	KÜHLUNG

Modernes, funktionales Design

Geniessen Sie einen einfachen Zugang zu frischem Wasser – ganz ohne die optische Unruhe herkömmlicher Gallonen-Wasserspender.

Dieses Modell mit Bodenbeladung macht das Anheben und Austauschen schwerer Wasserflaschen überflüssig und reduziert so das Risiko von Verletzungen durch Heben.

Ein wandlungsfähiger Wasserspender, der sowohl als Flaschen-Wasserspender mit Bodenbeladung als auch als leitungsgebundener Wasserspender verwendet werden kann – für maximale Flexibilität und eine Lösung, die perfekt zu Ihren Anforderungen passt.

Erhältlich in zeitlosem Schwarz.

Einfache und sichere Bedienung

Intuitives Touch-Bedienfeld für eine einfache und angenehme Nutzung.

Die 320 mm hohe Ausgabekammer ermöglicht das mühelose Befüllen grösserer Gefässe wie Sportflaschen oder Karaffen.
Die offenen Seitenwände wurden so gestaltet, dass sie eine bessere Zugänglichkeit bieten.

Das zweistufige Sicherheitssystem für Heisswasser verhindert eine unbeabsichtigte Ausgabe und reduziert das Risiko von Verbrühungen.







Technische Daten

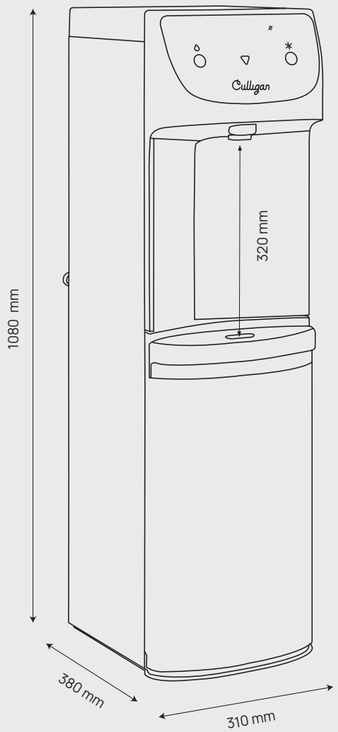

Wasseroptionen

Temperiert	Kalt	Heiss
◇	✳	
	✳	≀≀

Merkmale

Modelle	**Heiss & Kalt**	**Kalt & Temperiert**
Abmessungen	310 mm (B) x 380 mm (T) x 1080 mm (P)	
Gewicht	17 kg	15.7 kg
Höhe der Nische	320 mm	
Kapazität der Tropfschale	800 ml	

Technologien und Leistung

Kühltechnik	R600a	
Art der Kühlung	Fester Edelstahlbehälter	
Speicherkapazität	Heiss 1 l Kalt 2.9 l	Kalt 2.9 l Temperiert 1.7 l
Durchflussmenge	Heiss 2 l/min Kalt 2.4 l/min	Kalt 2.4 l/min Temperiert 2.4 l/min
Kühlleistung < 10°C	2.5 l/h*	
Heizleistung	5 l/h*	
Min/max Wassertemperaturen	Kalt 5 - 10°C Heiss 75 - 90°C	Kalt 5 - 10°C
Wasserdruck	Geräuschpegel des Kühlsystems: < 70 dB	
Betriebswasserdruck	Druckloses System (schwerkraftgespeist)	
Max. Leistungsaufnahme	600 W (Heisswasser-Tank: 500 W)	100 W

Montage-Anschlussvoraussetzungen

Stromversorgung	230 V/50 Hz
Kompressorleistung	1/12 HP

*(Unter 10 °C (bei 32 °C Umgebungstemperatur und 27 °C Zulauftemperatur)

Culligan™

Water you love.

culligan.ch/de

Culligan reserve the right, in order to reflect continuous research and development, to amend or change specifications without prior notice.
Culligan and the Culligan logo are trademarks in countries where the Group operates.

CUL019_2025