Chargement par le bas
Fontaine à eau à bonbonne
Sur pied

Danu

Fontaine à eau élégante avec mise en place de la bonbonne par le bas

- Grâce à son look contemporain et à sa conception robuste, elle offre des performances fiables adaptées à tous les environnements de travail.
- Grâce à son chargement par le bas, finis les efforts pour soulever les bouteilles lourdes.
- Une solution d'hydratation polyvalente, idéale pour les zones où l'accès à l'eau courante est limité ou inexistant.



Caractéristiques et avantages du produit

2.4 L/M	2 L/M	2.5 L/H
DÉBIT D'EAU FROIDE	DÉBIT D'EAU CHAUDE	CAPACITÉ DE REFROIDISSEMENT

Design moderne et fonctionnel

Profitez d'un accès facile à une eau fraîche, sans l'encombrement visuel des fontaines à bonbonne traditionnelles.

Ce modèle à chargement par le bas élimine la nécessité de soulever et de remplacer les bonbonnes lourdes, réduisant ainsi le risque de blessures liées à la manutention.

Un distributeur d'eau convertible qui peut être utilisé soit comme fontaine à bonbonne à chargement par le bas, soit comme fontaine raccordée au réseau, vous offrant ainsi la flexibilité de choisir la configuration la mieux adaptée à vos besoins.

Disponible dans un noir intemporel.

Utilisation simple et sécurisée

Panneau de commande tactile et intuitif, pour une utilisation simple et agréable.

L'alcôve de 320 mm de hauteur permet de remplir facilement les grands récipients, tels que les bouteilles de sport ou les carafes.
Ses parois latérales ouvertes ont été conçues pour offrir une meilleure accessibilité.

Le système de sécurité en deux étapes pour l'eau chaude permet d'éviter les distributions accidentelles et les risques de brûlure.







Caractéristiques techniques

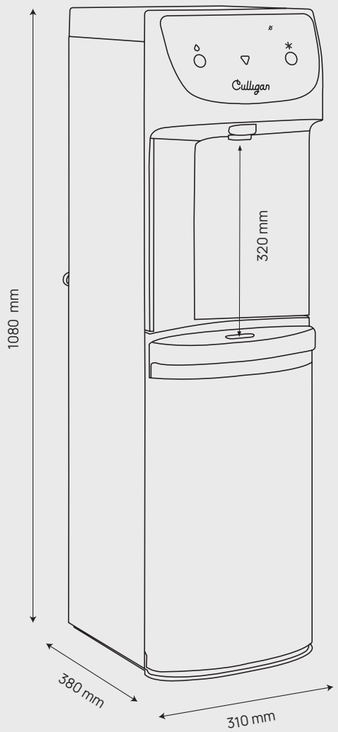

Options d’eau

Ambiante	Froide	Chaude
✓	✓	
	✓	✓

Caractéristiques

Modèles	Chaud & Froid	Froid & Ambiant
Dimensions	310 mm (L) x 380 mm (P) x 1080 mm (H)	
Poids	17 kg	15.7 kg
Hauteur de la niche	320 mm	
Capacité du bac de récupération	800 ml	

Technologies et performances

Gaz réfrigérant	R600a	
Type de refroidissement	Réservoir fixe en acier inoxydable	
Réservoir	Chaud 1 L Froid 2.9 L	Froid 2.9 L Ambiant 1.7 L
Débit de distribution	Chaud 2 L/m Froid 2.4 L/m	Froid 2.4 L/m Ambiant 2.4 L/m
Capacité de l’eau de refroidissement < 10°C	2.5 L/h*	
Capacité de chauffage	5 L/h*	
Min/max température de l’eau	Froid 5 - 10°C Chaud 75 - 90°C	Froid 5 - 10°C
Niveau sonore	Niveau sonore du système de réfrigération : < 70 dB	
Pression d’utilisation de l’eau	Non pressurisé (alimenté par gravité)	
Consommation électrique maximum	600 W (Réservoir d’eau chaude 500W)	100 W

Installations

Alimentation	220-240V, 50/60 Hz
Capacité du compresseur	1/12 HP

*(En dessous de 10 °C, 32 °C en température ambiante, 27 °C en température d’entrée d’eau)

Culligan™

Water you love.

culligan.ch

Culligan reserve the right, in order to reflect continuous research and development, to amend or change specifications without prior notice.
Culligan and the Culligan logo are trademarks in countries where the Group operates.

CUL019_2025