Fizzy Cube

Gallonen-Wasserspender mit Sprudelwasser



- Schlichtes und elegantes Design, hochwertige Materialien sowie ein Hightech-System machen ihn zu einem erstklassigen Spender.
- Sehr effizient und zuverlässig.
- Ideale Lösung für Orte, an denen der Zugang zu Wasser eingeschränkt oder nicht vorhanden ist.

Eigenschaften und Vorteile des Produkts

1.9 l/min
ZAPFLEISTUNG

5.9 l/h
KÜHLUNG

Hochwertiges Design

Das schlichte und elegante Design, die hochwertigen Materialien, die Qualität sowie das Hightech-System machen ihn zu einem Wasserspender der Spitzenklasse.

Dieser Spender wurde in Italien hergestellt. Er verwendet hochwertige Materialien und erfüllt hohe Qualitätsstandards.

Er eignet sich für alle Bereiche, in denen Mitarbeiter oder Kunden empfangen werden (Industrie, Logistik, Büro oder Wartezimmer).

Becherhälter ist in den Wasserspender integriert, was die Handhabung für Ihre Mitarbeiter oder Kunden erleichtert.

Erhältlich in Schwarz.

Bewährte Leistung

Der Fizzy Cube ist der erste Wasserspender der Schweiz, der natürliches Mineralwasser mit Kohlensäure anbietet.

Grosse, abnehmbare Auffangschale zur Aufnahme von verschütteter Flüssigkeit. Ein integrierter Schwimmer zeigt klar an, wenn die Auffangschale voll ist und geleert werden muss.

Kompatibel mit 19-Liter-Flaschen.

Erhöhte Hygiene und Sicherheit.

Die Ausgabehöhe von 250 mm ermöglicht das Befüllen verschiedener Behälter, einschließlich wiederverwendbarer Flaschen.

Bedienfeld in ergonomischer Höhe (Wasserausgabe per Knopfdruck, nicht per Zapfhahn wie bei anderen Gallonenspendern).

Geschützte Wasserhähne zur Vermeidung von retrograde Kontamination und Sicherung der Wasserqualität.

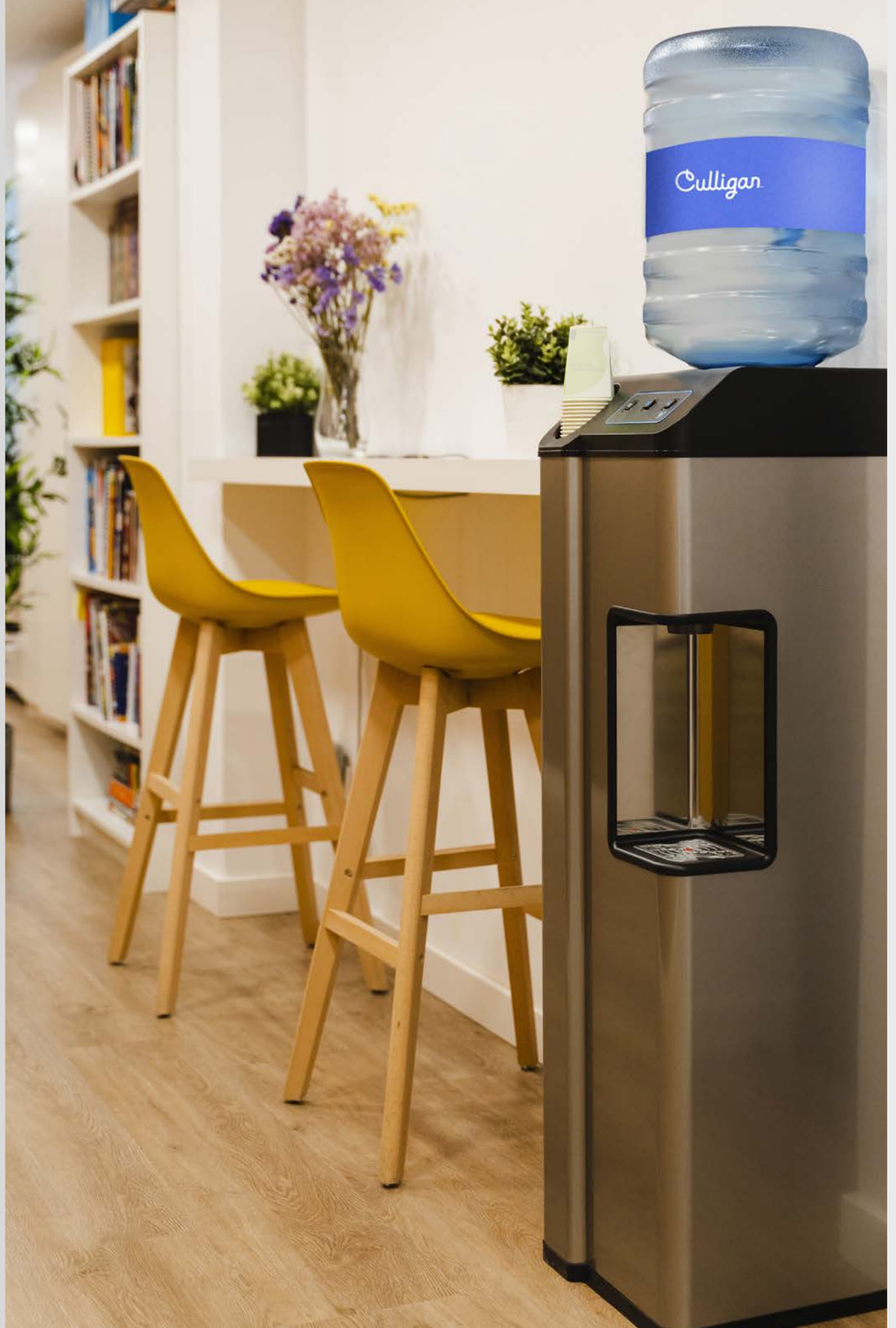

Technische Daten

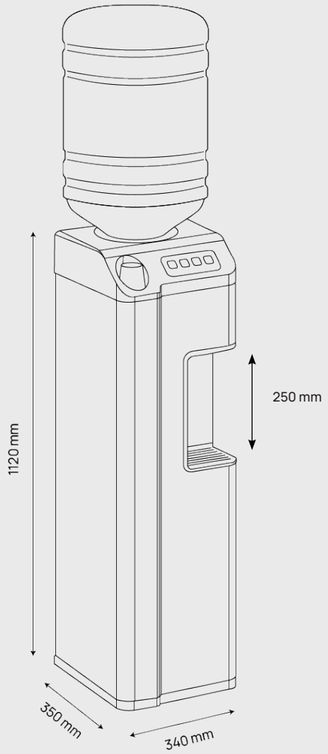

Wasseroptionen

Temperiert	Kalt	Sprudelnd
	✳	
	✳	

Merkmale

Modell	**Kalt, Temperiert & Sprudelnd**
Abmessungen	340 mm (B) x 350 mm (T) x 1120 mm (H)
Gewicht	25 kg
Höhe der Nische	250 mm

Technologien und Leistung

Kühltechnik	R600a
Art der Kühlung	Abnehmbarer Auffangbehälter
Speicherkapazität	Kaltwasser: 2.2 l/h
Zapfleistung	10-15 Personen
Kühlleistung < 12°C	22 l/h*
Min/max Wassertemperaturen	Kalt : 8 -12°C
Wasserdruck	Nicht unter Druck stehend (durch Schwerkraft gespeist)
Max. Leistungsaufnahme	190W

Montage-Anschlussvoraussetzungen

Stromversorgung	230 V/50 Hz
Lüftungsraum	8-10 cm

*Die Kühlleistung in l/h hängt von der Temperatur des einlaufenden Wassers und der Umgebungstemperatur ab. Umgebungstemperatur von 25°C - Wassertemperatur am Einlass von 20°C.

Culligan™

www.culligan.ch/de

Culligan behält sich das Recht vor, die Spezifikationen ohne vorherige Ankündigung zu ändern oder zu modifizieren, um der kontinuierlichen Forschung und Entwicklung Rechnung zu tragen.
Culligan und das Culligan-Logo sind eingetragene Marken in den Ländern, in denen der Konzern tätig ist.

CLL0148_020924