Click & Drink Premium

L'eau de votre robinet purifiée par osmose inverse pour une eau plus pure, sans bouteille plastique



PFAS Secure*

* Secure = Protection. *L'analyse des échantillons a été réalisé par le laboratoire IANESCO, accrédité COFRAC, conformément à la directive EDCH sur les 20 PFAS réglementés. Nos filtres Culligan neufs affichent une performance d'adsorption entre 97,5% et 99,5%.*

Click & Drink Premium, une eau plus pure

Le Click & Drink Premium élimine les traces de polluants* et ne laisse passer que la molécule d'eau (H2O) ainsi que quelques minéraux.

L'eau osmosée est idéale pour boire et cuisiner, elle préserve les saveurs et le goût de vos boissons et de vos aliments.



Click & Drink Premium, 3 niveaux de filtration :

- Filtre à particules 5 microns : retient les matières en suspension et les particules
- Filtre à charbon actif : réduit les PFAS ainsi que le chlore, supprime les mauvaises odeurs et les mauvais goûts et protège la membrane d'osmose inverse
- Osmose inverse : retient nitrates, pesticides, résidus médicamenteux et métaux lourds.

Les performances de rétention ont été contrôlées et certifiées par des laboratoires indépendants.

Click & Drink Premium, une eau purifiée sans bouteilles plastiques

Fini l'achat, le transport et le stockage des bouteilles plastiques à usage unique. Avec le Click & Drink Premium protégez la planète.

Avec le bouton Click & Drink, une eau plus pure, en un clic

Il vous suffit d'appuyer sur le Click & Drink pour que votre robinet délivre de l'eau filtrée.
Le bouton Click & Drink vous permet également de contrôler la durée de vie de votre filtre.

Le Premium élimine

Pesticides	99%
PFAS	97,5%
Nitrates	86,4%
Chlore	97%

* L'eau du robinet est consommable et conforme aux normes de potabilité, mais elle peut contenir des éléments indésirables.

Spécifications techniques

Dimensions

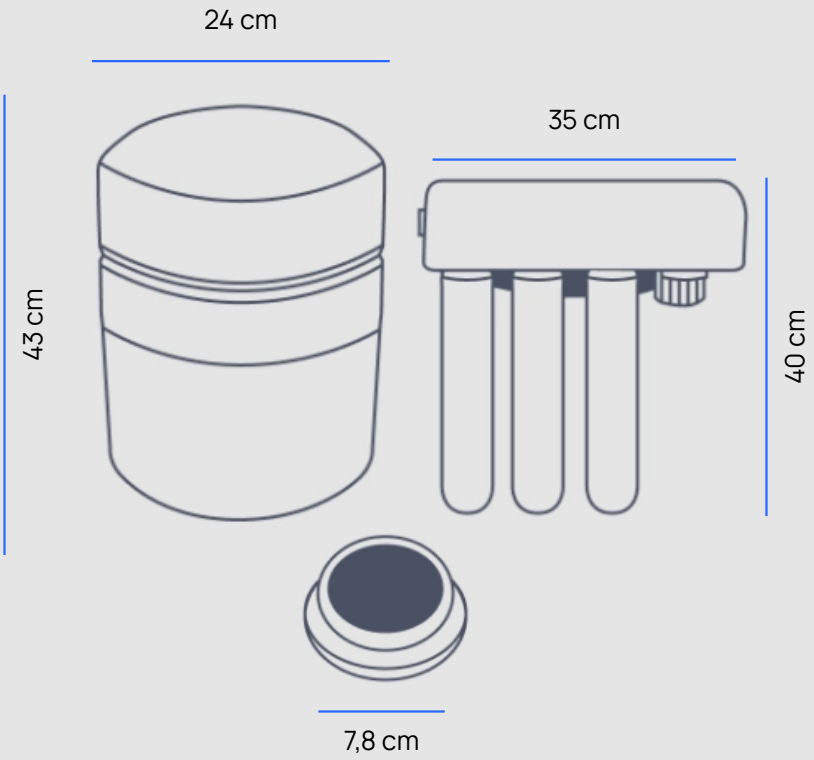

3,5 L par minute

Une eau sans plastique

Caractéristiques

Méthode de filtration	Osmose inverse
Dimensions des filtres (H x L x P)	40 x 35 x 11 cm
Dimensions de la bonbonne (hauteur / diamètre)	43 cm / 24 cm
Débit instantané de l'eau sortant du charbon actif de l'appareil (bonbonne 5 l à 0,4 bars)	De 2,8 à 3,5 litres par minute
Réglage sur eau adoucie	1 litre produit / 2 à 3 litres d'eau de rinçage

Maintenance

Il est nécessaire d'entretenir régulièrement votre osmoseur Culligan. C'est pourquoi Culligan propose des contrats d'entretien, notamment pour optimiser l'efficacité et la durée de vie de votre osmoseur. La qualité de l'eau, c'est aussi la qualité du Service.

Certifié ACS ATTESTATION DE CONFORMITÉ SANITAIRE

L'e purificateur Premium bénéficie de l'Attestation de Conformité Sanitaire, délivrée par un laboratoire indépendant, habilité par la Direction de la Santé

Water you love.™*

culligan.ch

* L'eau que vous aimez