Click & Drink Premium

Ihr Leitungswasser – gefiltert durch Umkehrosmose für reineres Wasser, ganz ohne Plastikflaschen.



Click & Drink Premium – reineres Wasser

Click & Drink Premium entfernt Schadstoffspuren und lässt nur das Wassermolekül (H_2O) sowie einige Mineralien durch.*

Osmosewasser ist ideal zum Trinken und Kochen - es bewahrt den Geschmack und die Aromen Ihrer Getränke und Speisen.

Click & Drink Premium – 3-stufige Filtration:

- 5-Mikron-Partikelfilter: Hält Schwebstoffe und Partikel zurück
- Aktivkohlefilter: Reduziert PFAS sowie Chlor, beseitigt unangenehme Gerüche und Geschmäcker und schützt die Umkehrosmosemembran
- Umkehrosmose: Entfernt Nitrat, Pestizide, Arzneimittelrückstände und Schwermetalle

Die Filterleistung wurde von unabhängigen Laboren geprüft und zertifiziert.



Click & Drink Premium – gefiltertes Wasser ohne Plastikflaschen

Schluss mit dem Kauf, Transport und der Lagerung von Einweg-Plastikflaschen. Mit Click & Drink Premium schonen Sie die Umwelt.

Mit dem Click & Drink-Knopf – reineres Wasser auf Knopfdruck

Drücken Sie einfach auf den Click & Drink-Knopf, und Ihr Wasserhahn liefert gefiltertes Wasser. Der Click & Drink-Knopf zeigt Ihnen ausserdem die verbleibende Lebensdauer Ihres Filters an.

Der Premium beseitigt:

Pestizide **99%**	PFAS **97,5%**
Nitrate **99%**	Chlor **95%**

*Leitungswasser ist trinkbar und entspricht den gesetzlichen Anforderungen, kann jedoch unerwünschte Stoffe enthalten.

Technische Daten

Abmessungen

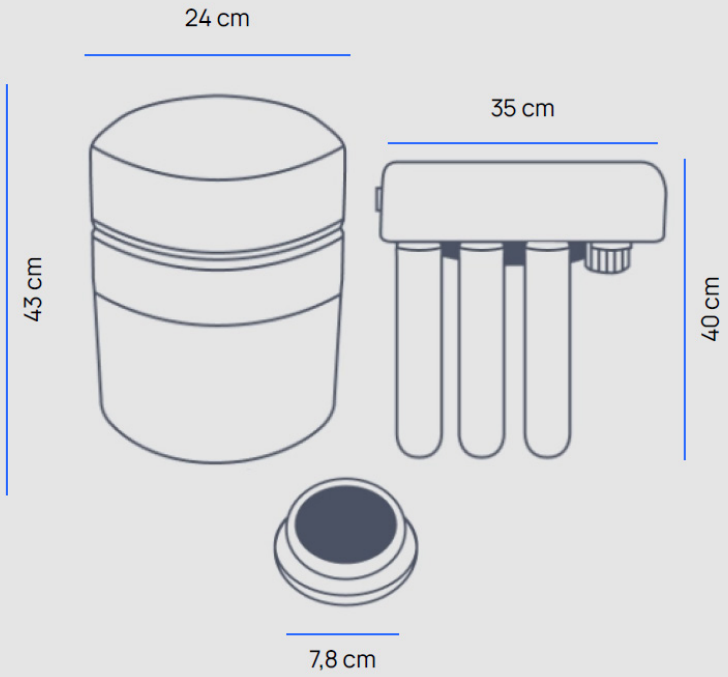

3,5 l pro Minute

Wasser
ohne Plastik

Merkmale

Filtrationsmethode	Umkehrosmose
Abmessungen (H x B x T)	40 x 35 x 11 cm
Abmessungen des Tanks (Höhe / Durchmesser)	43 cm / 24 cm
Ausgangswasserfluss	2,8 bis 3,5 Liter pro Minute
Einstellung für enthärtetes Wasser	1 Liter gefiltertes Wasser / 2 bis 3 Liter Spülwasser

Wartung

Ihr Culligan-Wasserenthärter muss regelmässig gewartet werden. Deshalb bietet Culligan Wartungsverträge an – insbesondere, um die Effizienz und Lebensdauer Ihres Enthärters zu optimieren. Wasserqualität bedeutet auch Servicequalität.

Water you love.™

Culligan™

culligan.ch/de